平成３０年度

春　季　市　民　卓　球　大　会

（一般の部）

（ﾎｰﾌﾟｽの部）

午前：　ダブルス戦
午後：シングルス戦

日時：　平成30年4月30日

午前8時50分開場　9時15分開始

（ｼﾝｸﾞﾙｽは午後０時半受付/１時頃開始予定）

会場：　小平市民総合体育館

主催：　小平市卓球連盟

平成30年春季市民大会 入賞者一覧

	優勝	準優勝	第3位	第3位
男子ダブルス	久保田・安部 （市役所） （ﾒｶﾞﾈの辻本）	飯野・山﨑 （T．O．M）	山田・小海 （T．O．M）	清水・樽川 （ﾒｶﾞﾈの辻本） （卓健会）
女子ダブルス	山本・山本 （なでしこ）	久保田・緒方 （ALICE）	水谷・三戸 （あじさい会）	綱川・岡部 （一中同好会）

	優勝	準優勝	第3位	第3位
一般男子	飯野 （T．O．M）	安部 （メガネの辻本）	久保田 （市役所）	山﨑 （T．O．M）
一般女子	山本通 （なでしこ）	山本恵 （なでしこ）	岡部 （一中同好会）	三戸 （あじさい会）
シニア男子	岩男 （卓健会）	碇 （Nステージ）	村山 （武道館ク）	芳賀 （卓健会）
シニア女子	高橋 （みなみク）	北浦 （みなみク）	粕谷 （大沼フレンズ）	吉良 （みなみク）
ベテラン男子	岡 （天神町）	石丸 （卓健会）	前川 （大沼町）	喜多 （一中同好会）
ベテラン女子	佐々木 （やまぶき）	剣持 （卓好会）	西山 （T・K・C）	阿部 （武道館ク）

ホープス	長本 （早実小）	杵渕 （1中）	岩井 （5小）	齊藤 （花小）

男子ダブルス ： 予選リーグ

コート	ブロック			
1	A	a 飯野・山崎（T.O.M）	b 荻原・齊藤（同球会）	c 喜多・鈴木（一中同好会）
		久保田・安部（市役所/ﾒｶﾞﾈの）	浅見・植尾（イーオン）	佐藤・秋篠（カタクリ）
		丸山・田中（ﾌﾞﾘﾁﾞｽﾄﾝ）	宇賀田・児島（T.O.M）	勝又・川口（イーオン）
2	B	a 吉原・田口（ﾌﾞﾘﾁﾞｽﾄﾝ）	b 小松・石丸（卓健会）	c 加藤・巴（T・K・C）
3	C	a 河本・女鹿（イーオン）	b 荒武・平岡（一中同好会）	c 田中・金澤（大沼町）
4	D	a 碇・山田（Nステージ）	b 湯村・宮根（卓健会）	c 菊池・前田（あじさい会）
		前田・渋谷（Nステージ）	大野・村山（武道館ク）	屋部・古屋（市役所・ｶﾀｸﾘ）
		前川・岡（大沼町・天神町）	岡本・松本（ﾌﾞﾘﾁﾞｽﾄﾝ）	菅野・佐野（一小卓球倶楽部）
		山田・小海（T.O.M）	藤岡・芳賀（卓健会）	島崎・佐藤（一中同好会）
5	E	a 清水・樽川（ﾒｶﾞﾈの/卓健会）	b 谷口・松本（ﾌﾞﾘﾁﾞｽﾄﾝ）	c 国西・永田（カタクリ/一中同）

上位トーナメント

上位トーナメントは 1～8 コート

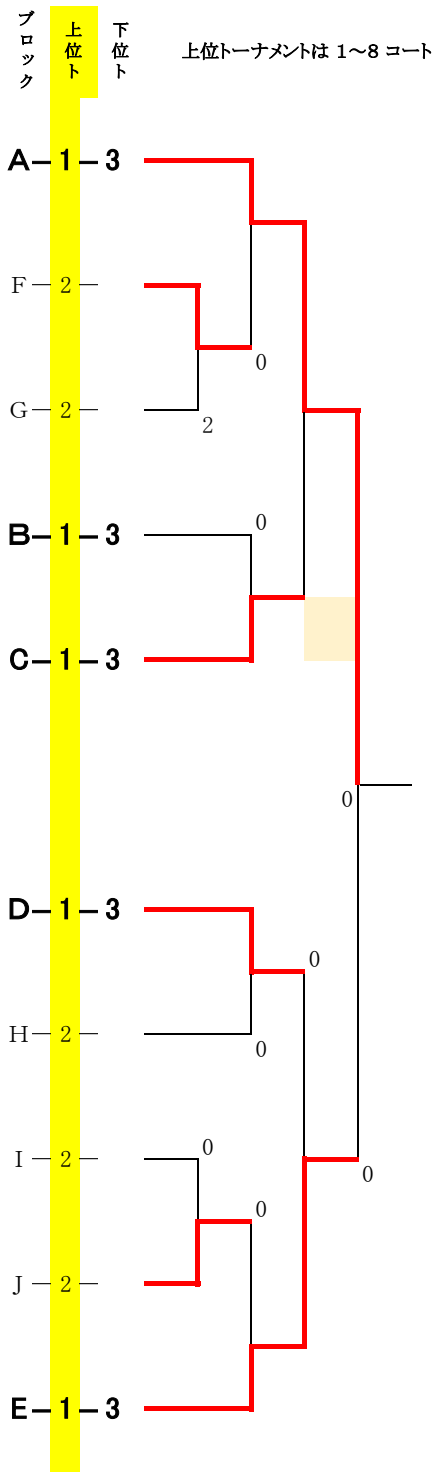

上位トーナント　　男子ダブルス　：　予選リーグ

上位トーナメントは 1～8 コート

ブロック	上位	下位	a	b	c	ブロック	コート
F	1	3	久保田・安部（市役所/ﾒｶﾞﾈの）	浅見・植尾（イーオン）	佐藤・秋篠（カタクリ）	F	6
A	2		飯野・山崎（T.O.M）	荻原・齊藤（同球会）	喜多・鈴木（一中同好会）		
B	2		吉原・田口（ﾌﾞﾘﾁﾞｽﾄﾝ）	小松・石丸（卓健会）	加藤・巴（T・K・C）		
C	2		河本・女鹿（イーオン）	荒武・平岡（一中同好会）	田中・金澤（大沼町）		
G	1	3	丸山・田中（ﾌﾞﾘﾁﾞｽﾄﾝ）	宇賀田・児島（T.O.M）	勝又・川口（イーオン）	G	7
H	1	3	前田・渋谷（Nステージ）	大野・村山（武道館ク）	屋部・古屋（市役所・ｶﾀｸﾘ）	H	8
I	1	3	前川・岡（大沼町・天神町）	岡本・松本（ﾌﾞﾘﾁﾞｽﾄﾝ）	菅野・佐野（一小卓球倶楽部）	I	9
D	2		碇・山田（Nステージ）	湯村・宮根（卓健会）	菊池・前田（あじさい会）		
E	2		清水・樽川（ﾒｶﾞﾈの/卓健会）	谷口・松本（ﾌﾞﾘﾁﾞｽﾄﾝ）	国西・永田（カタクリ/一中同）		
J	1	3	山田・小海（T.O.M）	藤岡・芳賀（卓健会）	島崎・佐藤（一中同好会）	J	10

2

0

0

2

女子ダブルス ： 予選リーグ

コート	ブロック	a	b	c
11	A	**山本・山本（なでしこ）**	**吉良・北浦（みなみク）**	**西山・小寺（T・K・C）**
		吉原・山本（あじさい会）	横田・阿部（武道館ク）	高良・石川（大沼フレンズ）
		綱川・岡部（一中同好会）	村中・西田（みなみク）	田村・沢山（武道館ク）
12	B	**大江・佐々木（やまぶき）**	**清水・小沢（あじさい会）**	**田中・高橋（一小卓球倶楽部）**
13	C	**小柳津・通事（卓好会）**	**中田・高柳（武道館ク）**	**服部・粕谷（大沼フレンズ）**
14	D	**木下・井上（武道館ク）**	**武川・剣持（卓好会）**	**中島・伊東（みなみク）**
		小森・藤岡（リバティ） 棄	浅野・清見（二中同好会）	匠・山口（一中同好会）
		関山・溝口（武道館ク）	塩田・高橋（みなみク）	久野・熊澤（卓好会）
		緒方・久保田（ALICE）	三好・片山（カタクリ）	岩淵・刈谷（武道館ク）
15	E	**水谷・三戸（あじさい会）**	**高野・中谷内（みなみク）**	**稲川・大坪（大沼フレンズ）**

上位トーナメントは 11～18 コート

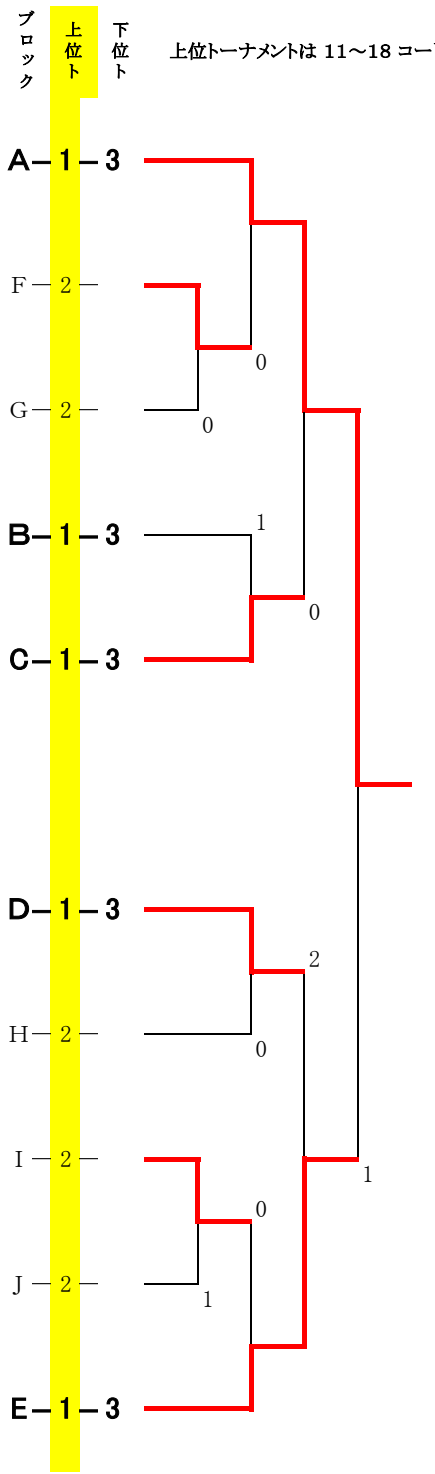

上位トーナメント

上位トーナント　　女子ダブルス　：　予選リーグ

上位トーナメントは 11～18 コート

ブロック	上位	下位				ブロック	コート
F	1	3	a 吉原・山本（あじさい会）	b 横田・阿部（武道館ク）	c 高良・石川（大沼ﾌﾚﾝｽﾞ）	F	16
A	2		山本・山本（なでしこ）	吉良・北浦（みなみク）	西山・小寺（T・K・C）		
B	2		大江・佐々木（やまぶき）	清水・小沢（あじさい会）	田中・高橋（一小卓球倶楽部）		
C	2		小柳津・通事（卓好会）	中田・高柳（武道館ク）	服部・粕谷（大沼ﾌﾚﾝｽﾞ）		
G	1	3	a 綱川・岡部（一中同好会）	b 村中・西田（みなみク）	c 田村・沢山（武道館ク）	G	17
H	1	3	a 小森・藤岡（リバティ）	b 浅野・清見（二中同好会）	c 匠・山口（一中同好会）	H	18
I	1	3	a 関山・溝口（武道館ク）	b 塩田・高橋（みなみク）	c 久野・熊澤（卓好会）	I	19
D	2		木下・井上（武道館ク）	武川・剣持（卓好会）	中島・伊東（みなみク）		
E	2		水谷・三戸（あじさい会）	高野・中谷内（みなみク）	稲川・大坪（大沼ﾌﾚﾝｽﾞ）		
J	1	3	a 緒方・久保田（ALICE）	b 三好・片山（カタクリ）	c 岩淵・刈谷（武道館ク）	J	20

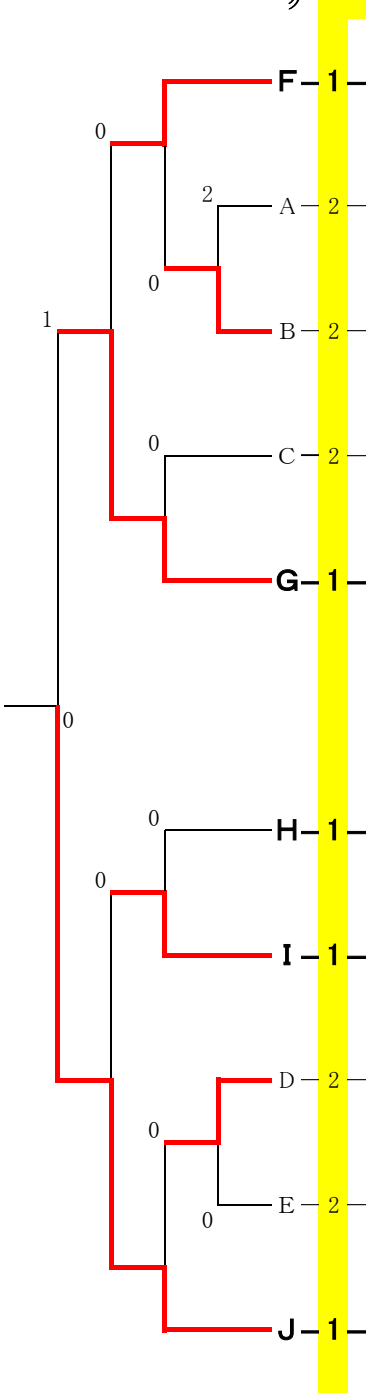

男子シングルス（一般）： 予選リーグ

上位トーナント

コート	ブロック			
3	A	a 飯野（T.O.M）	b 谷口（ﾌﾞﾘﾁﾞｽﾄﾝ）	c 石田（上水南町）
		安部（ﾒｶﾞﾈの辻本）	松本 昴（ﾌﾞﾘﾁﾞｽﾄﾝ）	小海（T.O.M）
3	B	a 前田（Nステージ）	b 山宮（鈴木町）	c 衛藤（小川西町）
		宇賀田（T.O.M）	山田（Nステージ）	杉山（木曜会）
		樽川（卓健会）	田中（ﾌﾞﾘﾁﾞｽﾄﾝ）	石井（美園町）
4	C	a 荻原（同球会）	b 鈴木（花小金井南町）	c 田口（ﾌﾞﾘﾁﾞｽﾄﾝ）
4	D	a 清水（ﾒｶﾞﾈの辻本）	b 齋藤（同球会）	c 菅野（一小卓球倶楽部）
		北河（ﾒｶﾞﾈの辻本）	児島（T.O.M）	小林（回田町）
		女鹿（イーオン）	加藤（T･K･C）	佐野（一小卓球倶楽部）
5	E	a 丸山（ﾌﾞﾘﾁﾞｽﾄﾝ）	c 小松（木曜会）	d 石田（みなみク）
		山田（T.O.M）	吉原（ﾌﾞﾘﾁﾞｽﾄﾝ）	金澤（大沼町）
5	F	a 久保田（市役所）	b 山崎（T.O.M）	c 山住（上水南町）

谷口（花小金井南町）

上位トーナメントは 3～6 コート

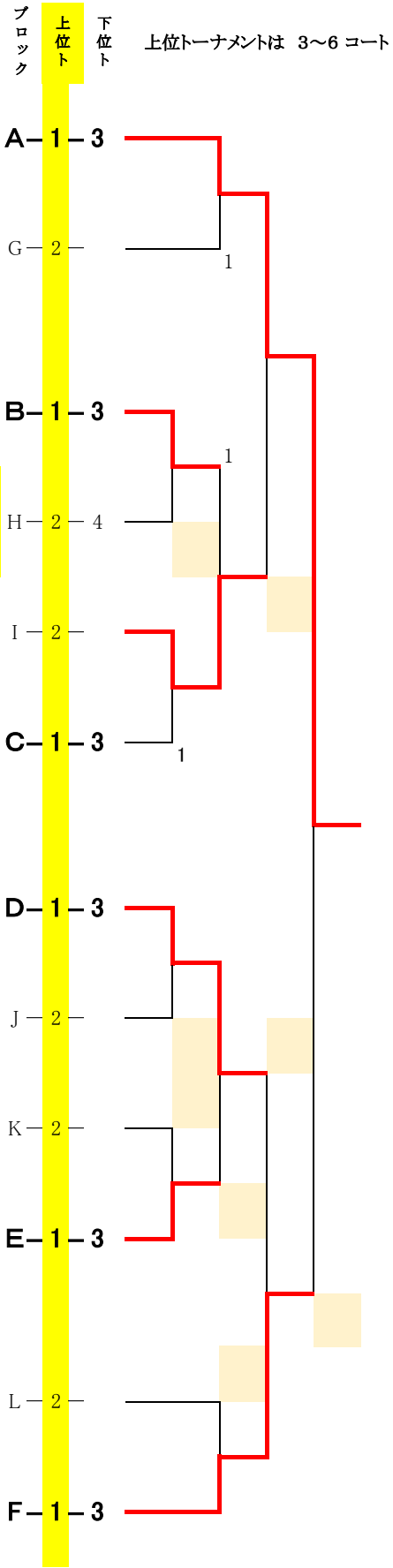

上位トーナント　　男子シングルス（一般）　：　予選リーグ

上位トーナメントは　3～6 コート

ブロック	上位	下位					ブロック	コート
G	1	3	a 安部（ﾒｶﾞﾈの辻本）	b 松本 昴（ﾌﾞﾘﾁﾞｽﾄﾝ）	c 小海（T.O.M）		G	6
A	2		飯野（T.O.M）	谷口（ﾌﾞﾘﾁﾞｽﾄﾝ）	石田（上水南町）			
H	1	3	a 宇賀田（T.O.M）	b 山田（Nステージ）	c 杉山（木曜会）	d 谷口（花小金井南町）	H	6
B	2		前田（Nステージ）	山宮（鈴木町）	衛藤（小川西町）			
C	2		荻原（同球会）	鈴木（花小金井南町）	田口（ﾌﾞﾘﾁﾞｽﾄﾝ）			
I	1	3	a 樽川（卓健会）	b 田中（ﾌﾞﾘﾁﾞｽﾄﾝ）	c 石井（美園町）		I	7
J	1	3	a 北河（ﾒｶﾞﾈの辻本）	b 児島（T.O.M）	c 小林（回田町）		J	7
D	2		清水（ﾒｶﾞﾈの辻本）	齋藤（同球会）	菅野（一小卓球倶楽部）			
E	2		丸山（ﾌﾞﾘﾁﾞｽﾄﾝ）	小松（木曜会）	石田（みなみク）			
K	1	3	a 女鹿（イーオン）	b 加藤（T･K･C）	c 佐野（一小卓球倶楽部）		K	8
F	2		久保田（市役所）	山崎（T.O.M）	山住（上水南町）			
L	1	3	a 山田（T.O.M）	b 吉原（ﾌﾞﾘﾁﾞｽﾄﾝ）	c 金澤（大沼町）		L	8

男子シングルス（シニア）： 予選リーグ

コート	ブロック				
9	A	a 村山（武道館ク）	b 島崎（一中同好会）	c 国西（カタクリ）	
		碇（Nステージ）	鈴木（一中同好会）	佐藤（学園西町）	
		小松（卓健会）	古屋（カタクリ）	川口（イーオン）	小林（上水南町）
9	B	a 河本（イーオン）	b 宮庄（一中同好会）	c 岡本（ﾌﾞﾘﾁﾞｽﾄﾝ）	
		平岡（一中同好会）	松本（ﾌﾞﾘﾁﾞｽﾄﾝ）	森下（カタクリ）	來海（上水南町）
		岩男（卓健会）	中川（ﾌﾞﾘﾁﾞｽﾄﾝ）	永田（一中同好会）	
9	C	a 芳賀（卓健会）	b 佐藤（一中同好会）	c 若林（小川町）	
10	D	a 碇（Nステージ）	b 鈴木（一中同好会）	c 佐藤（学園西町）	
		村山（武道館ク）	島崎（一中同好会）	国西（カタクリ）	
		河本（イーオン）	宮庄（一中同好会）	岡本（ﾌﾞﾘﾁﾞｽﾄﾝ）	
10	E	a 小松（卓健会）	b 古屋（カタクリ）	c 川口（イーオン）	d 小林（上水南町）
11	F	a 平岡（一中同好会）	b 松本（ﾌﾞﾘﾁﾞｽﾄﾝ）	c 森下（カタクリ）	d 來海（上水南町）
		芳賀（卓健会）	佐藤（一中同好会）	若林（小川町）	
11	G	a 岩男（卓健会）	b 中川（ﾌﾞﾘﾁﾞｽﾄﾝ）	c 永田（一中同好会）	

上位トーナメント

上位トーナメントは 9･10 コート

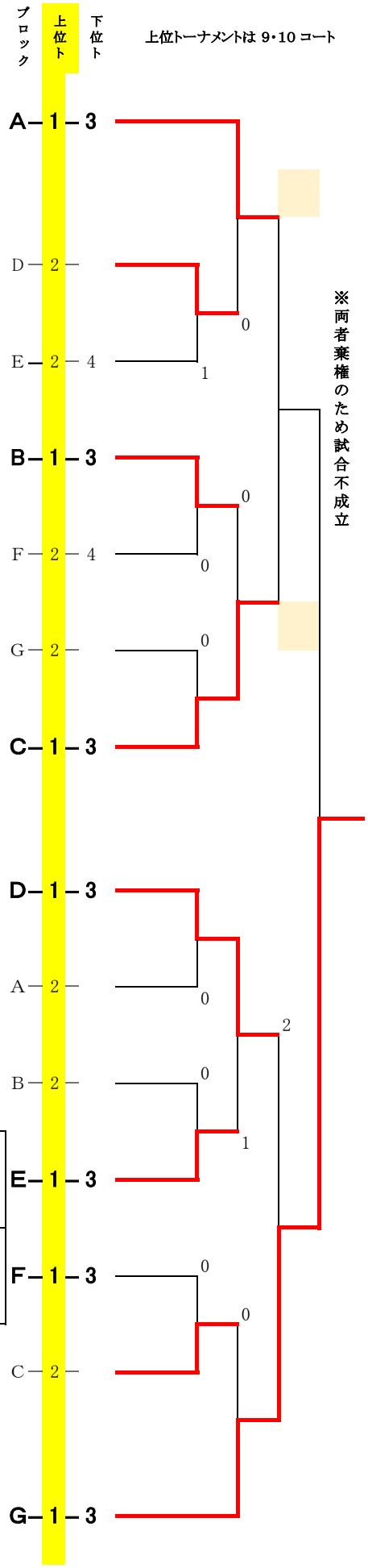

男子シングルス（ベテラン）： 予選リーグ

コート	ブロック				
12	A	a 石丸（卓健会）	b 荒武（一中同好会）	c 佐藤（カタクリ）	
		藤岡（卓健会）	菊池（あじさい会）	勝又（イーオン）	
		岡（天神町）	牧野（ﾌﾞﾘﾁﾞｽﾄﾝ）	青木（学園西町）	
12	B	a 大野（武道館ク）	b 浅見（イーオン）	c 小林（学園東町）	
		久保（あじさい会） 棄	宮根（卓健会）	高瀬（小川町）	田中（大沼町）
		植尾（イーオン）	喜多（一中同好会）	巴（T･K･C）	
12	C	a 前川（大沼町）	b 湯村（卓健会）	c 谷崎（花小金井）	
13	D	a 藤岡（卓健会）	b 菊池（あじさい会）	c 勝又（イーオン）	
		石丸（卓健会）	荒武（一中同好会）	佐藤（カタクリ）	
		大野（武道館ク）	浅見（イーオン）	小林（学園東町）	
13	E	a 岡（天神町）	b 牧野（ﾌﾞﾘﾁﾞｽﾄﾝ）	c 青木（学園西町）	
14	F	a 久保（あじさい会） 棄	b 宮根（卓健会）	c 高瀬（小川町）	d 田中（大沼町）
		前川（大沼町）	湯村（卓健会）	谷崎（花小金井）	
14	G	a 植尾（イーオン）	b 喜多（一中同好会）	c 巴（T･K･C）	

上位トーナメント

上位トーナメントは 12･13 コート

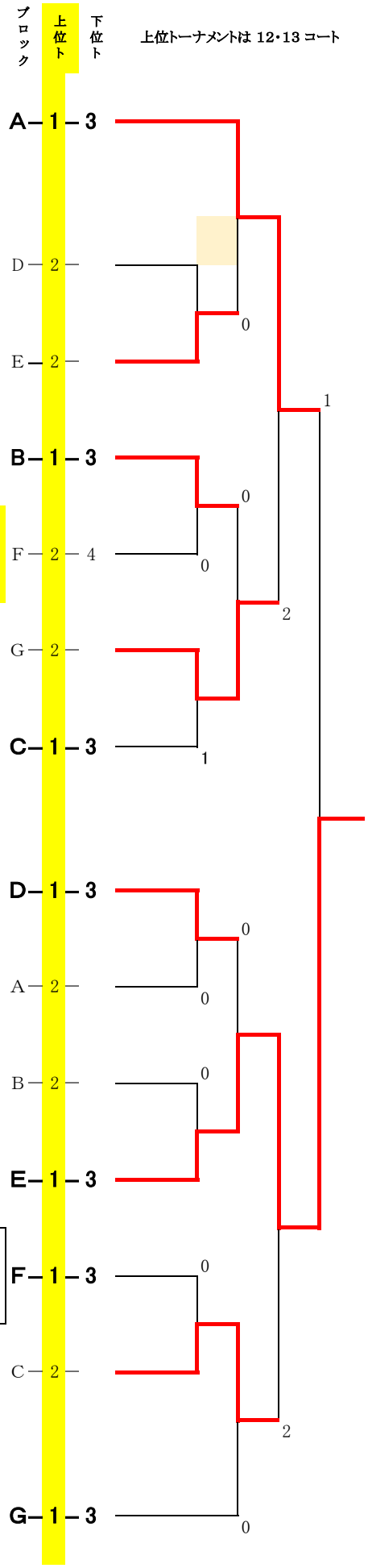

女子シングルス（一般）： 予選リーグ

上位トーナント

上位トーナメントは 15・16 コート

コート	ブロック	a	b	c	d
15	A	**山本 通（なでしこ）**	**大江（やまぶき）**	**木下（ALICE）**	
		山本 恵（なでしこ）	**大渕（卓好会）**	高橋（一小卓球倶楽部）	
		関山（武道館ク）	渋谷（Nステージ）	清見（二中同好会）	
15	B	**小柳津（卓好会）** 棄	**井上（武道館ク）**	**小寺（一小卓球倶楽部）**	**築地（T.O.M）**
		三戸（あじさい会）	浅野（二中同好会）	山口（一中同好会）	
16	C	**岡部（一中同好会）**	**溝口（武道館ク）**	**高良（大沼ﾌﾚﾝｽﾞ）**	
16	D	**山本 恵（なでしこ）**	**大渕（卓好会）**	**高橋（一小卓球倶楽部）**	
		山本 通（なでしこ）	大江（やまぶき）	**木下（ALICE）**	
17	E	**関山（武道館ク）**	**渋谷（Nステージ）**	**清見（二中同好会）**	
		小柳津（卓好会） 棄	井上（武道館ク）	小寺（一小卓球倶楽部）	**築地（T.O.M）**
		岡部（一中同好会）	**溝口（武道館ク）**	高良（大沼ﾌﾚﾝｽﾞ）	
17	F	**三戸（あじさい会）**	**浅野（二中同好会）**	**山口（一中同好会）**	

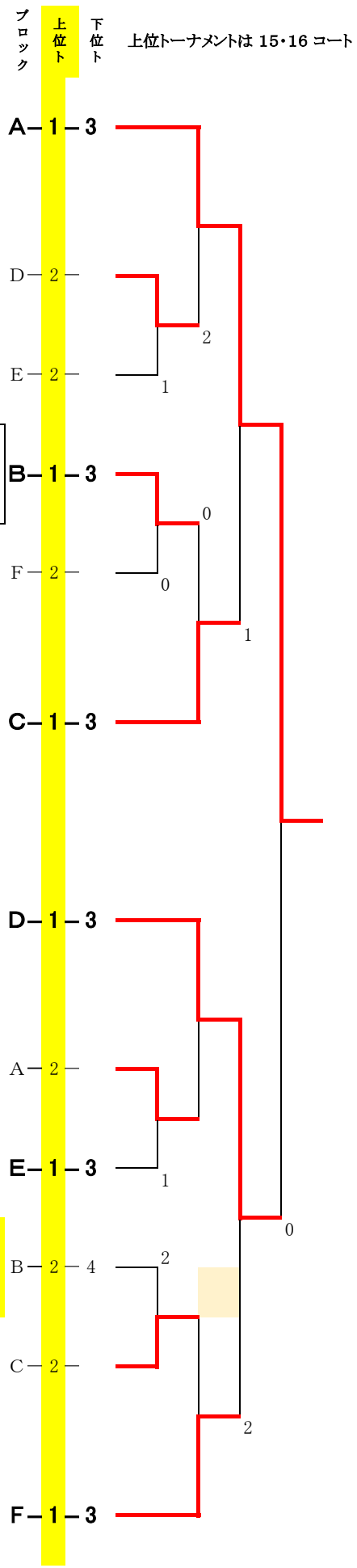

女子シングルス（シニア）　：　予選リーグ

上位トーナメント

上位トーナメントは 18 コート

コート	ブロック					ブロック	上位	下位
18 19	A	a 高橋（みなみク）	b 高柳（武道館ク）	c 服部（大沼フレンズ）	大坪（大沼フレンズ）	A	1	3
		北浦（みなみク）	中田（武道館ク）	辻（一中同好会）	稲川（大沼フレンズ）	B	2	4
		横田（武道館ク）	吉良（みなみク）	石川（大沼フレンズ）	粕谷（大沼フレンズ）	C	2	4
18 19	B	a 北浦（みなみク）	b 中田（武道館ク）	c 辻（一中同好会）	d 稲川（大沼フレンズ）	B	1	3
		高橋（みなみク）	高柳（武道館ク）	服部（大沼フレンズ）	大坪（大沼フレンズ）	A	2	4
18 19	C	a 横田（武道館ク）	b 吉良（みなみク）	c 石川（大沼フレンズ）	d 粕谷（大沼フレンズ）	C	1	3

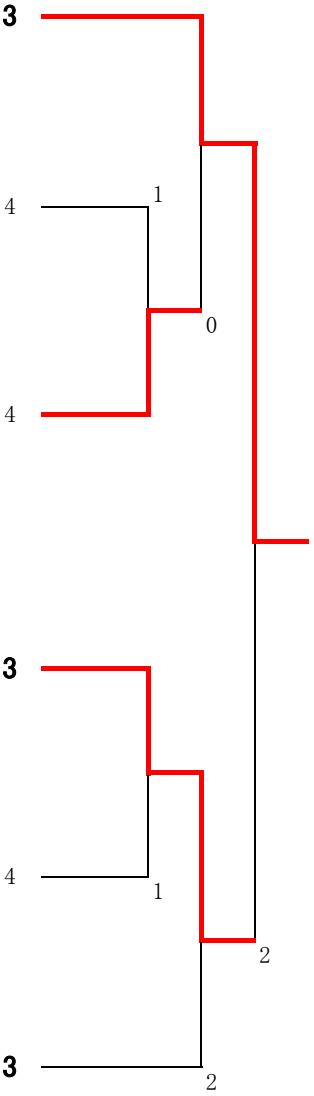

20・21コート

女子ベテラン リーグ戦

				勝敗	順位
A	a	阿部	武道館ク	3－0	1
	b	刈谷	武道館ク	0－3	4
	c	沢山	武道館ク	1－2	3
	d	西山	T・K・C	2－1	2

				勝敗	順位
B	a	佐々木	やまぶき	4－0	1
	b	塩田	みなみク	2－2	3
	c	剣持	卓好会	3－1	2
	d	岩渕	武道館ク	1－3	4
	e	田村	武道館ク	0－4	5

女子ﾍﾞﾃﾗﾝ 決勝トーナメント

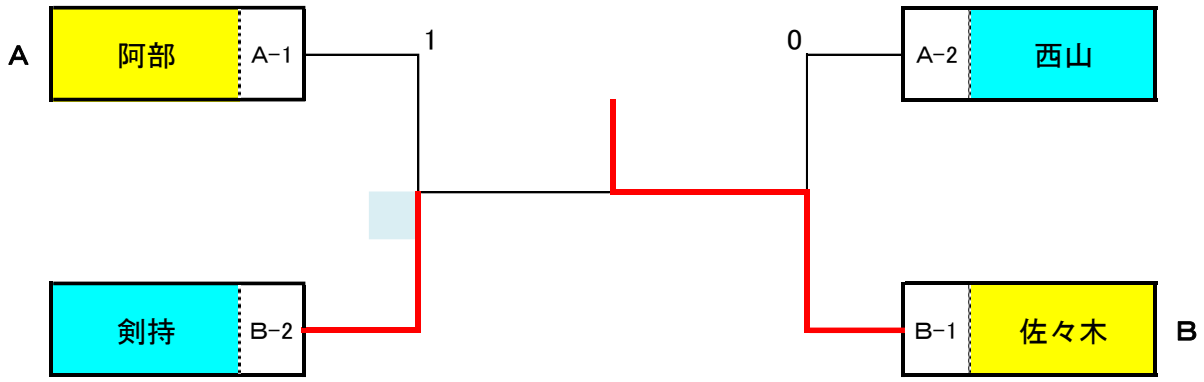

1・2コート

ホープス 予選リーグ

			勝敗	順位
A	a 岩井真翔	５小（４年）	2－0	1
	b 大久保亜実	花小（６年）	0－2	3
	c 関口藍良	２小（５年）	1－1	2

			勝敗	順位
C	a 齊藤彩音	花小（６年）	2－0	1
	b 池田悠悟	学附中（１年）	1－1	2
	c 伊藤梓紗	11小（５年）	0－2	3

B	a 井上理沙	２小（５年）	2－1	2
	b 小林琉斗	学附中（１年）	1－2	3
	c 齊藤小桜	花小（３年）	0－3	4
	d 長本有生	早実小(1年)	3－0	1

D	a 杵渕正樹	１中（１年）	2－0	1
	b 大城日夏子	15小（６年）	0－2	3
	c 井坂風裕	11小（５年）	1－1	2

ホープス 決勝トーナメント

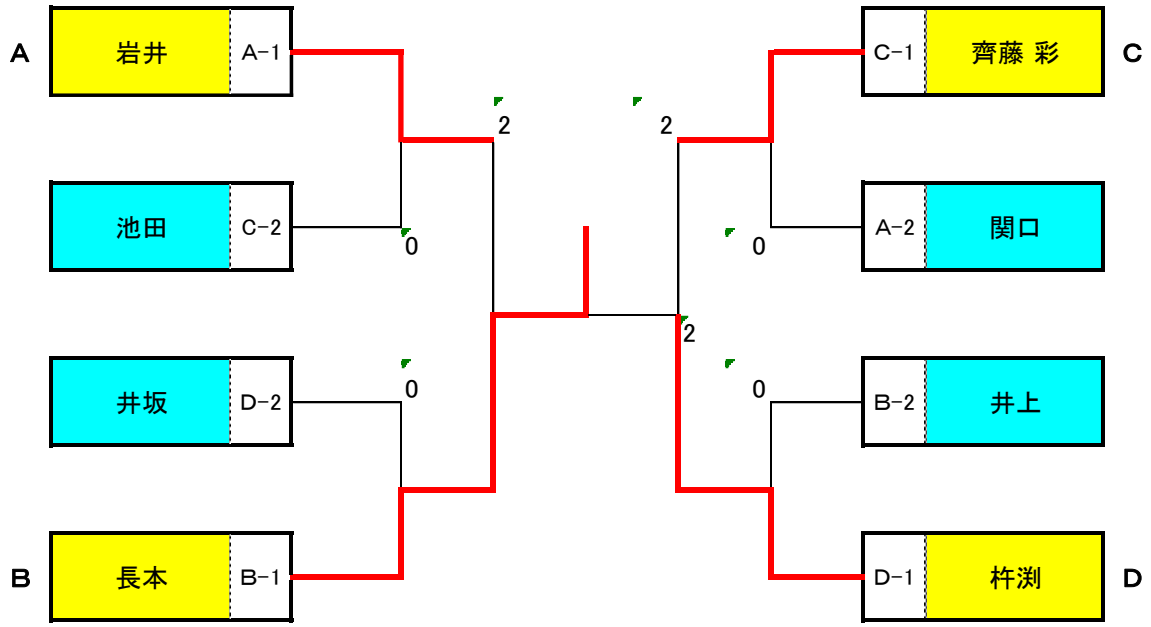
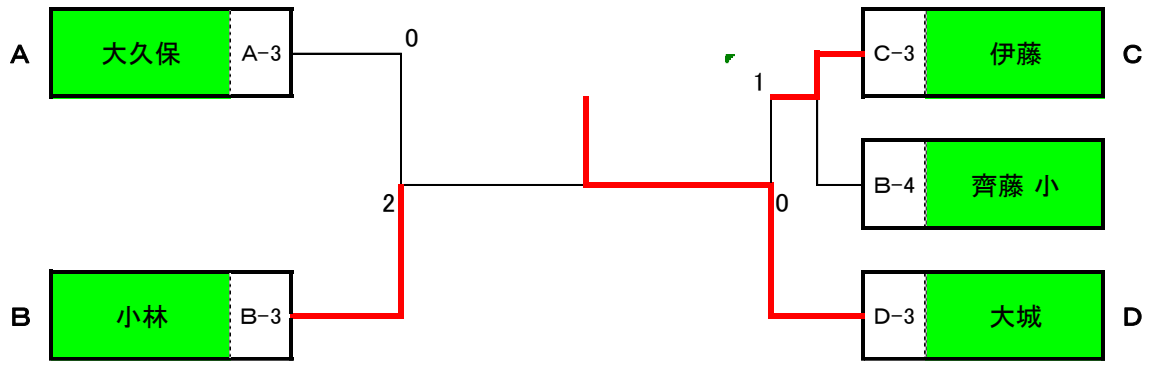
ホープス ３位トーナメント