平成３０年度

春　季　市　民　卓　球　大　会

（一般の部）

（ﾎｰﾌﾟｽの部）

午前：　ダブルス戦
午後：シングルス戦

日時：　平成30年4月30日

午前8時50分開場　9時15分開始

（ｼﾝｸﾞﾙｽは午後０時半受付/１時頃開始予定）

会場：　小平市民総合体育館

主催：　小平市卓球連盟

平成30年春季市民大会（下位トーナメント） 入賞者一覧

	優勝	準優勝	第3位	第3位
男子ダブルス	島崎・佐藤 （一中同好会）	喜多・鈴木 （一中同好会）		
女子ダブルス	中田・高柳 （武道館ク）	久野・熊澤 （卓好会）		

	優勝	準優勝	第3位	第3位
一般男子	山住 （上水南町）	松本 （ブリヂストン）		
一般女子	大江 （やまぶき）	清見 （二中同好会）		
シニア男子	佐藤 （学園西町）	岡本 （ブリヂストン）		
シニア女子	横田 （武道館ク）	石川 （大沼フレンズ）		
ベテラン男子	湯村 （卓健会）	巴 （T・K・C）		
ベテラン女子				

ホープス				

男子ダブルス ： 予選リーグ

コート	ブロック	a	b	c
1	A	飯野・山崎（T.O.M）	荻原・齊藤（同球会）	喜多・鈴木（一中同好会）
		~~久保田・安部（市役所/ﾒｶﾞﾈの）~~	~~浅見・植尾（イーオン）~~	~~佐藤・秋篠（カタクリ）~~
		~~丸山・田中（ﾌﾞﾘﾁﾞｽﾄﾝ）~~	~~宇賀田・児島（T.O.M）~~	~~勝又・三浦（イーオン）~~
2	B	吉原・田口（ﾌﾞﾘﾁﾞｽﾄﾝ）	小松・石丸（卓健会）	加藤・巴（T・K・C）
3	C	河本・女鹿（イーオン）	荒武・平岡（一中同好会）	田中・金澤（大沼町）
4	D	碇・山田（Nステージ）	湯村・宮根（卓健会）	菊池・前田（あじさい会）
		~~前田・渋谷（Nステージ）~~	~~大野・村山（武道館ク）~~	~~屋部・古屋（市役所・ｶﾀｸﾘ）~~
		~~前川・岡（大沼町・天神町）~~	~~岡本・松本（ﾌﾞﾘﾁﾞｽﾄﾝ）~~	~~菅野・佐野（一小卓球倶楽部）~~
		~~山田・小海（T.O.M）~~	~~藤岡・芳賀（卓健会）~~	~~島崎・佐藤（一中同好会）~~
5	E	清水・樽川（ﾒｶﾞﾈの/卓健会）	谷口・松本（ﾌﾞﾘﾁﾞｽﾄﾝ）	国西・永田（カタクリ/一中同）

下位トーナメント

下位トーナメントは 9・10 コート

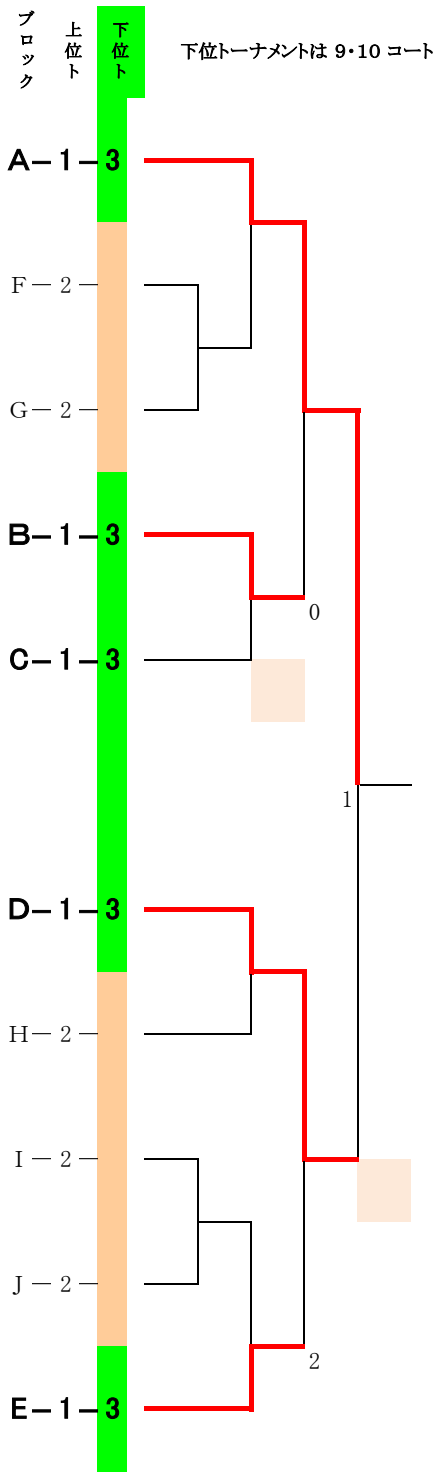

下位トーナメント

男子ダブルス ： 予選リーグ

下位トーナメントは 9･10 コート

ブロック	上位	下位	a	b	c	ブロック	コート
F－1－		3	久保田・安部（市役所/ﾒｶﾞﾈの）	浅見・植尾（イーオン）	佐藤・秋篠（カタクリ）	F	6
A－2－			飯野・山崎（T.O.M）	荻原・齊藤（同球会）	喜多・鈴木（一中同好会）		
B－2－			吉原・田口（ﾌﾞﾘﾁﾞｽﾄﾝ）	小松・石丸（卓健会）	加藤・巴（T･K･C）		
C－2－			河本・安鹿（イーオン）	荒武・平岡（一中同好会）	田中・金澤（大沼町）		
G－1－		3	丸山・田中（ﾌﾞﾘﾁﾞｽﾄﾝ）	宇賀田・児島（T.O.M）	勝又・三浦（イーオン）	G	7
H－1－	棄権	3	前田・渋谷（Nステージ）	大野・村山（武道館ク）	屋部・古屋（市役所・ｶﾀｸﾘ）	H	8
I－1－		3	前川・岡（大沼町・天神町）	岡本・松本（ﾌﾞﾘﾁﾞｽﾄﾝ）	菅野・佐野（一小卓球倶楽部）	I	9
D－2－			碇・山田（Nステージ）	湯村・宮根（卓健会）	菊池・前田（あじさい会）		
E－2－			清水・樽川（ﾒｶﾞﾈの/卓健会）	谷口・松本（ﾌﾞﾘﾁﾞｽﾄﾝ）	国西・永田（カタクリ/一中同）		
J－1－		3	山田・小海（T.O.M）	藤岡・芳賀（卓健会）	島崎・佐藤（一中同好会）	J	10

2

1

0

女子ダブルス ： 予選リーグ

コート	ブロック	a	b	c
11	A	山本・山本（なでしこ）	吉良・北浦（みなみク）	西山・小寺（T・K・C）
		~~吉原・山本~~（あじさい会）	横田・阿部（武道館ク）	~~高良・石川~~（大沼フレンズ）
		~~綱川・岡部~~（一中同好会）	~~村中・西田~~（みなみク）	~~田村・沢山~~（武道館ク）
12	B	大江・佐々木（やまぶき）	清水・小沢（あじさい会）	田中・高橋（一小卓球倶楽部）
13	C	小柳津・通事（卓好会）	中田・高柳（武道館ク）	服部・粕谷（大沼フレンズ）
14	D	木下・井上（武道館ク）	武川・剣持（卓好会）	中島・伊東（みなみク）
		~~小森・藤岡~~（リバティ） 棄	~~浅野・清見~~（二中同好会）	~~匠・辻~~（一中同好会）
		~~関山・溝口~~（武道館ク）	~~塩田・高橋~~（みなみク）	~~久野・熊澤~~（卓好会）
		~~緒方・久保田~~（ALICE）	~~三好・片山~~（カタクリ）	~~岩淵・刈谷~~（武道館ク）
15	E	水谷・三戸（あじさい会）	高野・中谷内（みなみク）	稲川・大坪（大沼フレンズ）

下位トーナメント

下位トーナメントは 19・20 コート

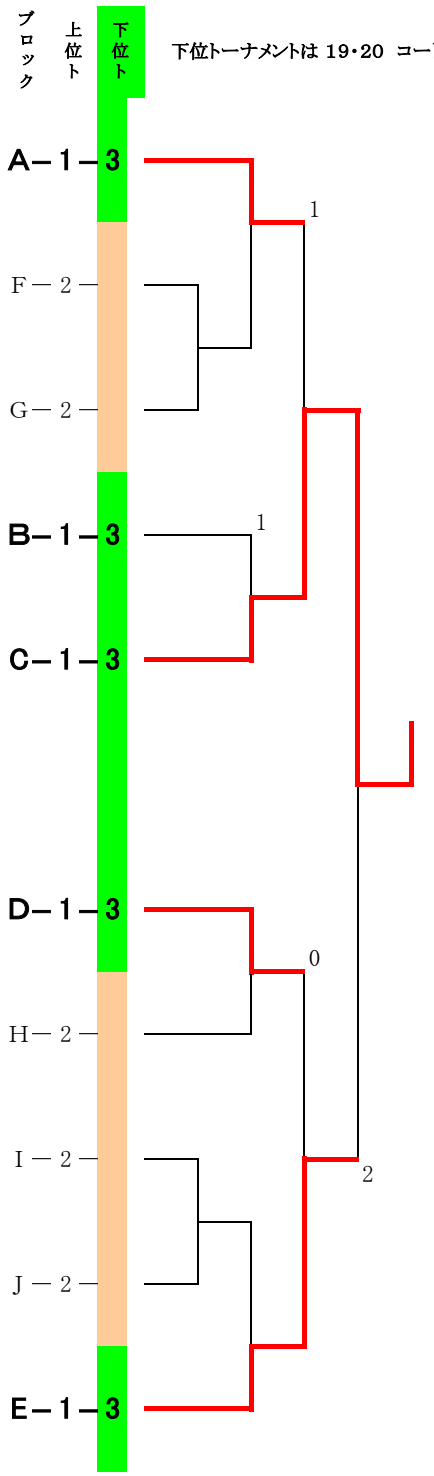

下位トーナメント

女子ダブルス ： 予選リーグ

下位トーナメントは 19･20 コート

ブロック	上位	下位	a	b	c	ブロック	コート
F	1	3	吉原・山本（あじさい会）	横田・阿部（武道館ク）	高良・石川（大沼ﾌﾚﾝｽﾞ）	F	16
A	2		山本・山本（なでしこ）	吉良・北浦（みなみク）	西山・小寺（T・K・C）		
B	2		大江・佐々木（やまぶき）	清水・小沢（あじさい会）	田中・高橋（一小卓球倶楽部）		
C	2		小柳津・通事（卓好会）	中田・高柳（武道館ク）	服部・粕谷（大沼ﾌﾚﾝｽﾞ）		
G	1	3	綱川・岡部（一中同好会）	村中・西田（みなみク）	田村・沢山（武道館ク）	G	17
H	1	3	小森・藤岡（リバティ）	浅野・清見（二中同好会）	匠・辻（一中同好会）	H	18
I	1	3	関山・溝口（武道館ク）	塩田・高橋（みなみク）	久野・熊澤（卓好会）	I	19
D	2		木下・井上（武道館ク）	武川・剣持（卓好会）	中島・伊東（みなみク）		
E	2		水谷・三戸（あじさい会）	高野・中谷内（みなみク）	稲川・大坪（大沼ﾌﾚﾝｽﾞ）		
J	1	3	緒方・久保田（ALICE）	三好・片山（カタクリ）	岩淵・刈谷（武道館ク）	J	20

男子シングルス（一般）　：　予選リーグ

下位トーナメント

コート	ブロック			
3	A	a 飯野（T.O.M）	b 谷口（ﾌﾞﾘﾁﾞｽﾄﾝ）	c 石田（上水南町）
		安部（ﾒｶﾞﾈの辻本）	松本 昴（ﾌﾞﾘﾁﾞｽﾄﾝ）	小海（T.O.M）
3	B	a 前田（Nステージ）	b 山宮（鈴木町）	c 衛藤（小川西町）
		宇賀田（T.O.M）	山田（Nステージ）	~~杉山（木曜会）~~ 谷口（花小金井南町）
		樽川（卓健会）	田中（ﾌﾞﾘﾁﾞｽﾄﾝ）	石井（美園町）
4	C	a 荻原（同球会）	b 鈴木（花小金井南町）	c 田口（ﾌﾞﾘﾁﾞｽﾄﾝ）
4	D	a 清水（ﾒｶﾞﾈの辻本）	b 齋藤（同球会）	c 菅野（一小卓球倶楽部）
		北河（ﾒｶﾞﾈの辻本）	児島（T.O.M）	小林（回田町）
		女鹿（イーオン）	加藤（T･K･C）	佐野（一小卓球倶楽部）
5	E	a 丸山（ﾌﾞﾘﾁﾞｽﾄﾝ）	c 小松（木曜会）	d 石田（みなみク）
		山田（T.O.M）	吉原（ﾌﾞﾘﾁﾞｽﾄﾝ）	金澤（大沼町）
5	F	a 久保田（市役所）	b 山崎（T.O.M）	c 山住（上水南町）

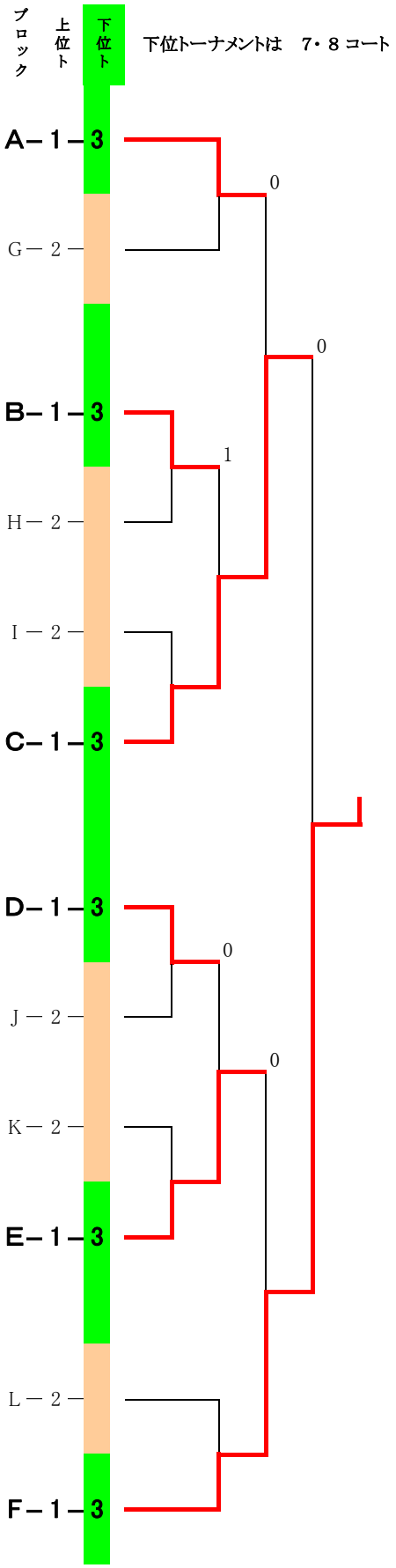

下位トーナメント

男子シングルス（一般）　：　予選リーグ

下位トーナメントは　7・8 コート

ブロック	上位	下位	a	b	c	d	ブロック	コート
G	1	3	安部（ﾒｶﾞﾈの辻本）	松本 昴（ﾌﾞﾘﾁﾞｽﾄﾝ）	小海（T.O.M）		G	6
A	2		飯野（T.O.M）	谷口（ﾌﾞﾘﾁﾞｽﾄﾝ）	石田（上水南町）			
H	1	3	宇賀田（T.O.M）	山田（Nステージ）	~~杉山（木曜会）~~	谷口（花小金井南町）	H	6
B	2		前田（Nステージ）	山宮（鈴木町）	衛藤（小川西町）			
C	2		荻原（同球会）	鈴木（花小金井南町）	田口（ﾌﾞﾘﾁﾞｽﾄﾝ）			
I	1	3	樽川（卓健会）	田中（ﾌﾞﾘﾁﾞｽﾄﾝ）	石井（美園町）		I	7
J	1	3	北河（ﾒｶﾞﾈの辻本）	児島（T.O.M）	小林（回田町）		J	7
D	2		清水（ﾒｶﾞﾈの辻本）	齋藤（同球会）	菅野（一小卓球倶楽部）			
E	2		丸山（ﾌﾞﾘﾁﾞｽﾄﾝ）	小松（木曜会）	石田（みなみク）			
K	1	3	女鹿（イーオン）	加藤（T・K・C）	佐野（一小卓球倶楽部）		K	8
F	2		久保田（市役所）	山崎（T.O.M）	山住（上水南町）			
L	1	3	山田（T.O.M）	吉原（ﾌﾞﾘﾁﾞｽﾄﾝ）	金澤（大沼町）		L	8

男子シングルス（シニア）： 予選リーグ

コート	ブロック	a	b	c	d
9	A	村山（武道館ク）	島崎（一中同好会）	国西（カタクリ）	
		碇（Nステージ）	鈴木（一中同好会）	佐藤（学園西町）	
		小松（卓健会）	松本（ﾌﾞﾘﾁﾞｽﾄﾝ）	川口（イーオン）	小林（上水南町）
9	B	河本（イーオン）	宮庄（一中同好会）	岡本（ﾌﾞﾘﾁﾞｽﾄﾝ）	
		平岡（一中同好会）	古屋（カタクリ）	森下（カタクリ）	來海（上水南町）
		岩男（卓健会）	中川（ﾌﾞﾘﾁﾞｽﾄﾝ）	永田（一中同好会）	
9	C	芳賀（卓健会）	佐藤（一中同好会）	若林（小川町）	
10	D	碇（Nステージ）	鈴木（一中同好会）	佐藤（学園西町）	
		村山（武道館ク）	島崎（一中同好会）	国西（カタクリ）	
		河本（イーオン）	宮庄（一中同好会）	岡本（ﾌﾞﾘﾁﾞｽﾄﾝ）	
10	E	小松（卓健会）	~~松本（ﾌﾞﾘﾁﾞｽﾄﾝ）~~	川口（イーオン）	~~小林（上水南町）~~
11	F	平岡（一中同好会）	~~古屋（カタクリ）~~	森下（カタクリ）	來海（上水南町）
		芳賀（卓健会）	佐藤（一中同好会）	若林（小川町）	
11	G	岩男（卓健会）	中川（ﾌﾞﾘﾁﾞｽﾄﾝ）	永田（一中同好会）	

下位トーナメント

下位トーナメントは　11 コート

ブロック	上位	下位
A	1	3
D	2	
E	2	
B	1	3
F	2	
G	2	
C	1	3
D	1	3
A	2	
B	2	
E	1	3
F	1	3
C	2	
G	1	3

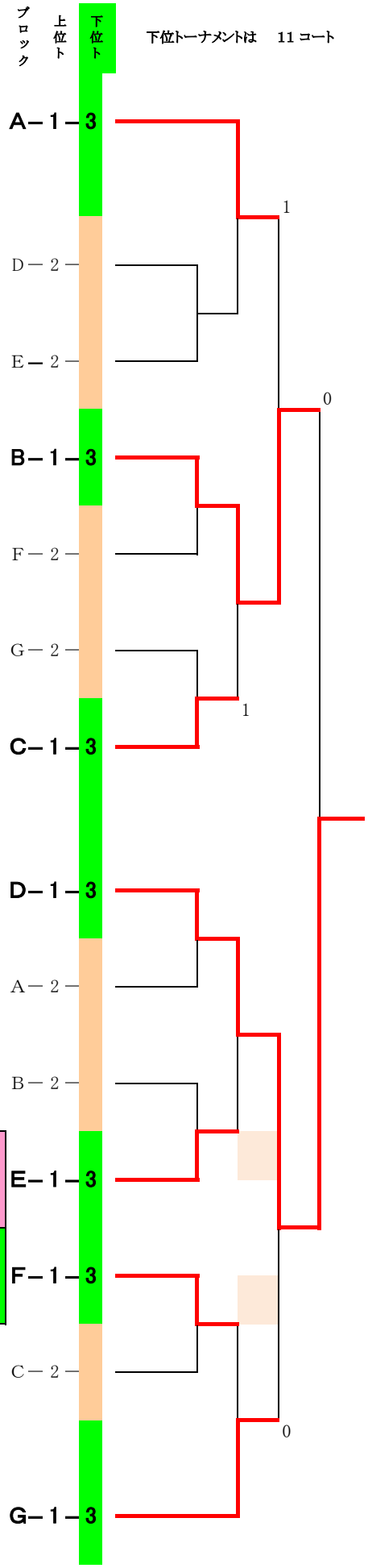

男子シングルス（ベテラン）　：　予選リーグ

コート	ブロック	a	b	c	d
12	A	石丸（卓健会）	荒武（一中同好会）	佐藤（カタクリ）	
		藤岡（卓健会）	菊池（あじさい会）	勝又（イーオン）	
		岡（天神町）	牧野（ﾌﾞﾘﾁﾞｽﾄﾝ）	青木（学園西町）	
12	B	大野（武道館ク）	浅見（イーオン）	小林（学園東町）	
		久保（あじさい会）棄	宮根（卓健会）	高瀬（小川町）	田中（大沼町）
		植尾（イーオン）	喜多（一中同好会）	巴（T･K･C）	
12	C	前川（大沼町）	湯村（卓健会）	谷崎（花小金井）	
13	D	藤岡（卓健会）	菊池（あじさい会）	勝又（イーオン）	
		石丸（卓健会）	荒武（一中同好会）	佐藤（カタクリ）	
		大野（武道館ク）	浅見（イーオン）	小林（学園東町）	
13	E	岡（天神町）	牧野（ﾌﾞﾘﾁﾞｽﾄﾝ）	青木（学園西町）	
14	F	久保（あじさい会）棄	宮根（卓健会）	高瀬（小川町）	田中（大沼町）
		前川（大沼町）	湯村（卓健会）	谷崎（花小金井）	
14	G	植尾（イーオン）	喜多（一中同好会）	巴（T･K･C）	

下位トーナメント

下位トーナメントは　14 コート

ブロック	上位	下位
A	1	3
D	2	
E	2	
B	1	3
F	2	
G	2	
C	1	3
D	1	3
A	2	
B	2	
E	1	3
F	1	3
C	2	
G	1	3

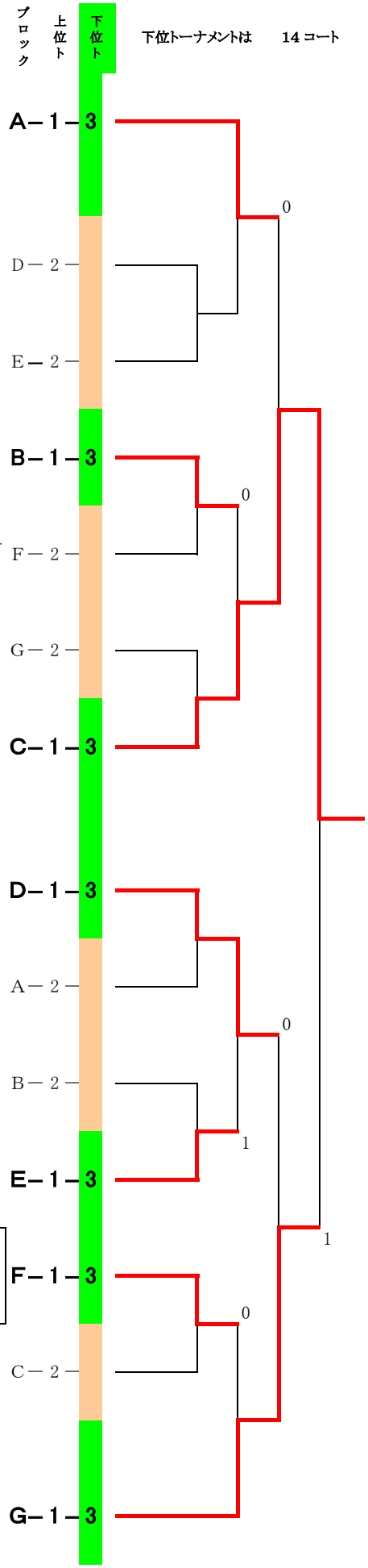

女子シングルス（一般）　：　予選リーグ

コート	ブロック	a	b	c	d
15	A	山本 通（なでしこ）	大江（やまぶき）	木下（ALICE）	
		山本 恵（なでしこ）	大渕（卓好会）	高橋（一小卓球倶楽部）	
		関山（武道館ク）	渋谷（Nステージ）	清見（二中同好会）	
15	B	小柳津（卓好会）	井上（武道館ク）	小寺（一小卓球倶楽部）	築地（T.O.M）
		三戸（あじさい会）	浅野（二中同好会）	山口（一中同好会）	
16	C	岡部（一中同好会）	溝口（武道館ク）	高良（大沼ﾌﾚﾝｽﾞ）	
16	D	山本 恵（なでしこ）	大渕（卓好会）	高橋（一小卓球倶楽部）	
		山本 通（なでしこ）	大江（やまぶき）	木下（ALICE）	
17	E	関山（武道館ク）	渋谷（Nステージ）	清見（二中同好会）	
		小柳津（卓好会）	井上（武道館ク）	小寺（一小卓球倶楽部）	築地（T.O.M）
		岡部（一中同好会）	溝口（武道館ク）	高良（大沼ﾌﾚﾝｽﾞ）	
17	F	三戸（あじさい会）	浅野（二中同好会）	山口（一中同好会）	

下位トーナメント

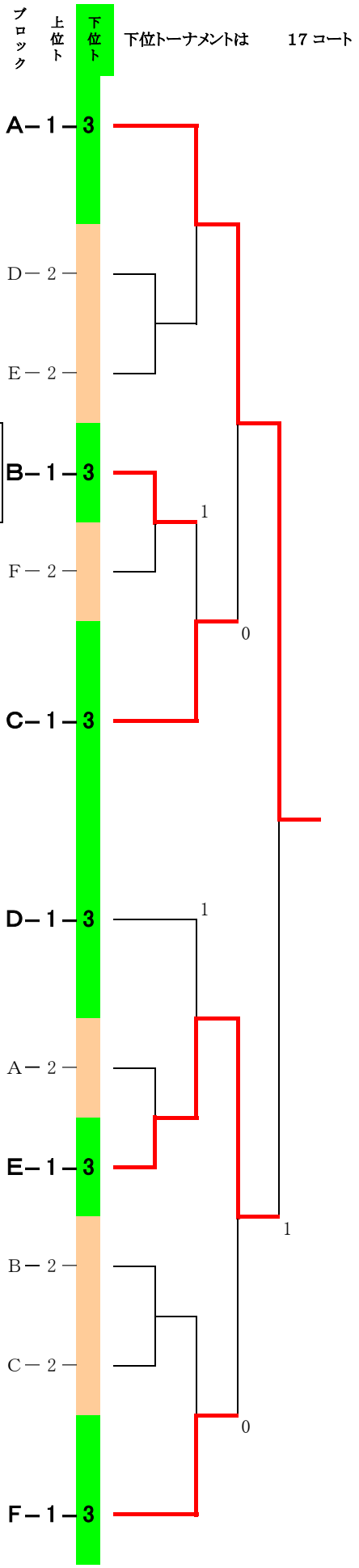

女子シングルス（シニア）　：　予選リーグ

下位トーナメント

下位トーナメントは 19 コート
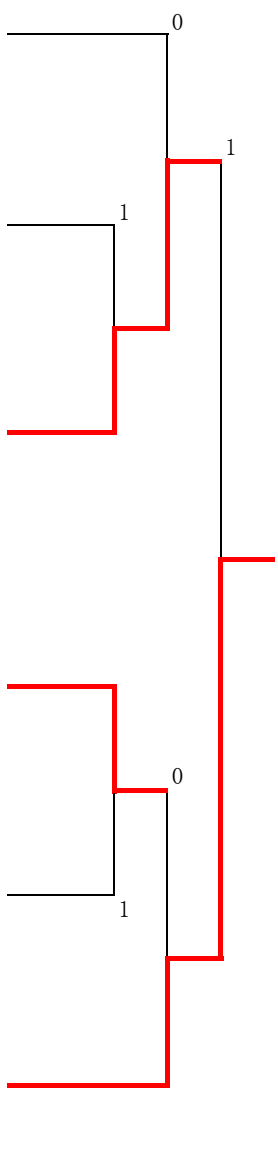
コート	ブロック					ブロック	上位	下位
18 19	A	a 高橋（みなみク）	b 高柳（武道館ク）	c 服部（大沼フレンズ）	d 大坪（大沼フレンズ）	A－1－3		
		北浦（みなみク）	中田（武道館ク）	辻（一中同好会）	稲川（大沼フレンズ）	B－2－4		
		横田（武道館ク）	吉良（みなみク）	石川（大沼フレンズ）	粕谷（大沼フレンズ）	C－2－4		
18 19	B	a 北浦（みなみク）	b 中田（武道館ク）	c 辻（一中同好会）	d 稲川（大沼フレンズ）	B－1－3		
		高橋（みなみク）	高柳（武道館ク）	服部（大沼フレンズ）	大坪（大沼フレンズ）	A－2－4		
18 19	C	a 横田（武道館ク）	b 吉良（みなみク）	c 石川（大沼フレンズ）	d 粕谷（大沼フレンズ）	C－1－3