令和 ３ 年度

秋　季　市　民　卓　球　大　会

（一般の部）

午前（女子個人戦）

（ ホープス ）

午後（男子個人戦）

日時： 2021年12月5日

午前8時50分開場 9時15分開始

会場： 小平市民総合体育館

主催： 小平市卓球連盟

	優勝	準優勝	第3位	第3位
男子ダブルス				
女子ダブルス				

	優勝	準優勝	第3位	第3位
一般男子	樽川 （卓健会）	山宮 （武道館ク）	女鹿 （メガネの辻本）	北河 （メガネの辻本）
一般女子	岡部 （一中同好会）	井上 （喜平町）	三戸 （あじさい会）	久保田 （ALICE）
シニア男子	碇 （Nステージ）	高田 （武道館ク）	小松 （卓健会）	河本 （イーオン）
シニア女子	齊藤 （ALICE）	西村 （小平十小同好会）	石川 （大沼フレンズ）	石坂 （小平十小同好会）
ベテラン男子	久保 （KGクラブ）	小林 （学園東町）	藤岡 （卓健会）	村山 （武道館ク）
ベテラン女子	勝又 （武道館ク）	小島 （卓好会）	横田 （武道館ク）	柳生 （小川町）

ホープス	長本 （早実）	齊藤 （花小）	山崎 （7小）	

女子一般　予選リーグ

13コート

Aブロック			勝敗	順位
a	三戸	あじさい会	1－1	2
b	小寺	小平四中同好会	0－2	3
c	井上	喜平町	2－0	1

16コート

Dブロック			勝敗	順位
a	井上	武道館クラブ	2－0	1
b	原田	卓好会	1－1	2
c	宮下	上水新町	0－2	3

14コート

Bブロック			勝敗	順位
a	服部	大沼フレンズ	2－1	2
b	溝口	武道館クラブ	3－0	1
c	宮島	卓好会	1－2	3
d	楠本沙	上水本町	0－3	4

15コート

Cブロック			勝敗	順位
a	久保田	ＡＬＩＣＥ	2－0	1
b	高橋	一中同好会	1－1	2
c	高良	大沼フレンズ	0－2	3

17コート

Eブロック			勝敗	順位
a	岡部	一中同好会	2－0	1
b	清見	二中同好会	0－2	3
c	楠本真	上水本町	1－1	2

女子一般　上位トーナメント

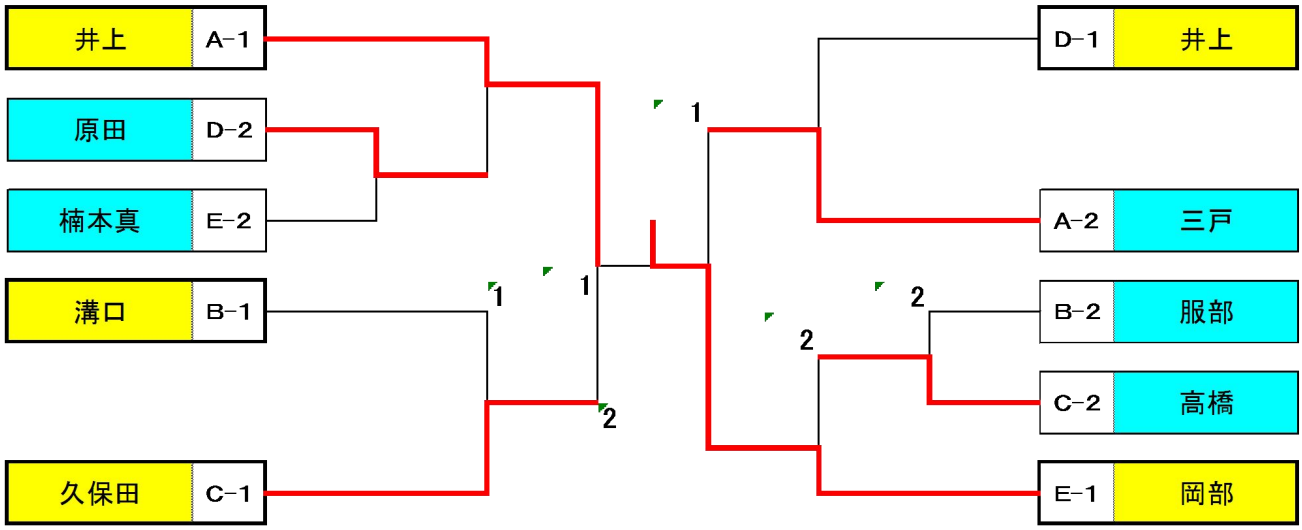

女子一般　下位トーナメント

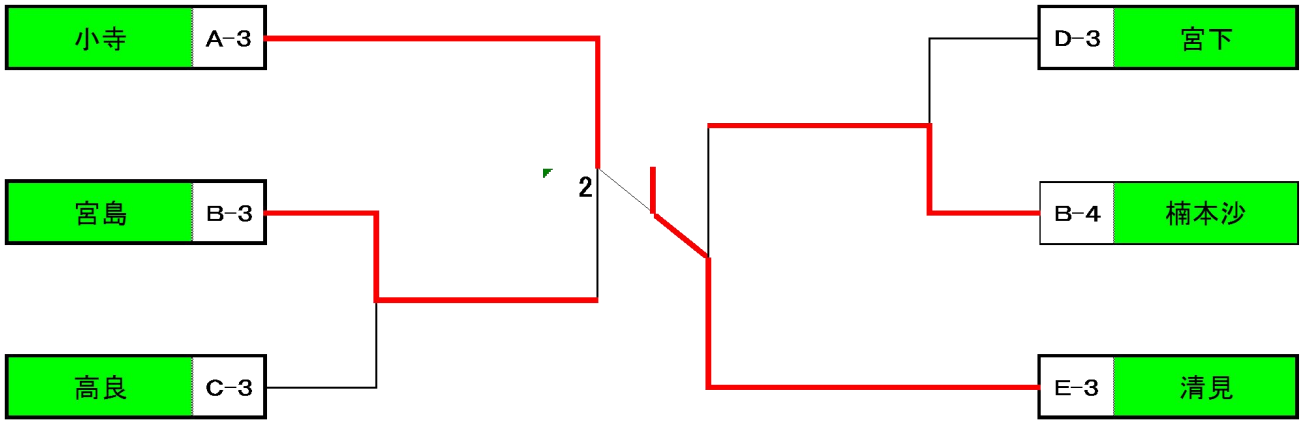

女子シニア　予選リーグ

3コート

Aブロック			勝敗	順位
a	西村	小平十小同好会	2－0	1
b	山口	一中同好会	1－1	2
c	稲川	大沼フレンズ	0－2	3

4コート

Bブロック			勝敗	順位
a	芳賀	武道館クラブ	1－1	2
b	根本	Sunflower	2－0	1
c	田中	一小卓球倶楽部	0－2	3

5コート

Cブロック			勝敗	順位
a	嶋田	みなみクラブ	1－1	2
b	長谷川	小平十小同好会	0－2	3
c	井上	Sunflower	2－0	1

6コート

Dブロック			勝敗	順位
a	石津	小平十小同好会	1－1	2
b	藤井	Sunflower	2－0	1
c	薙野	一小卓球倶楽部	0－2	3

7コート

Eブロック			勝敗	順位
a	大坪	大沼フレンズ	1－1	2
b	齊藤	ＡＬＩＣＥ	2－0	1
c	高柳	武道館クラブ	0－2	3

8コート

Fブロック			勝敗	順位
a	石川	大沼フレンズ	2－0	1
b	石坂	小平十小同好会	1－1	2
c	岩間	一小卓球倶楽部	0－2	3

女子シニア　上位トーナメント

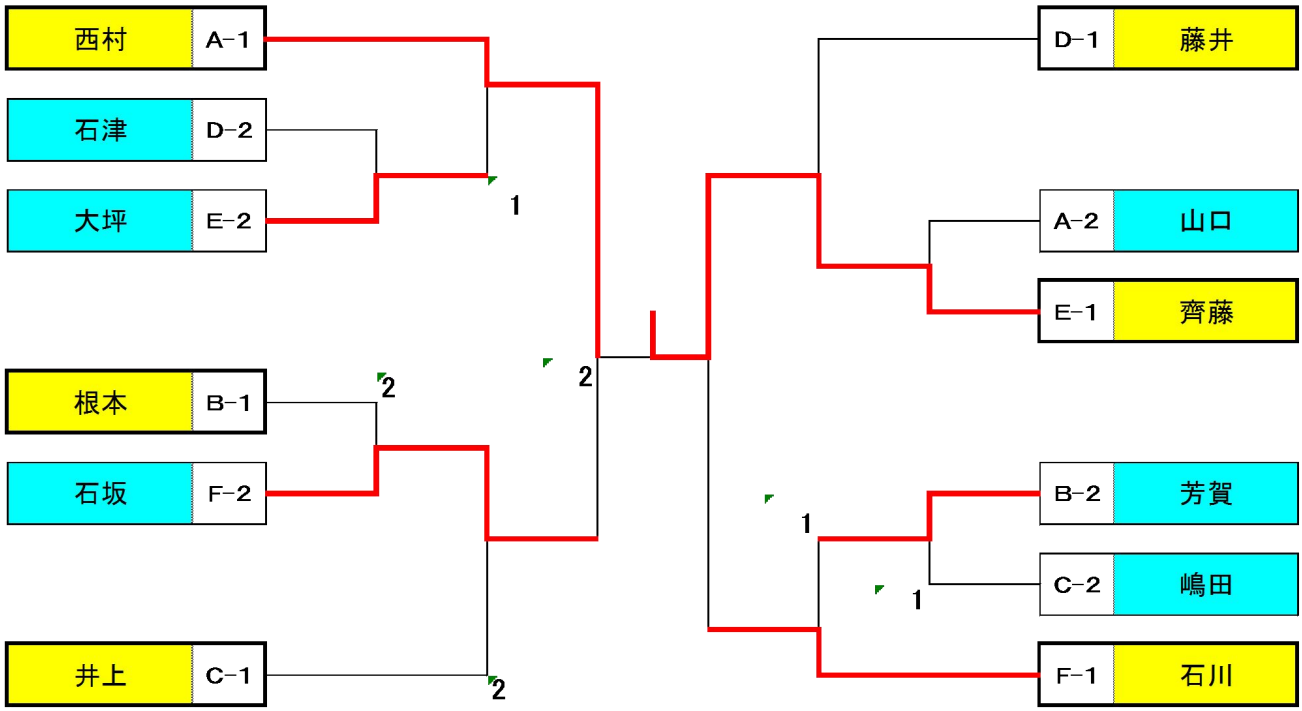

女子シニア　下位トーナメント

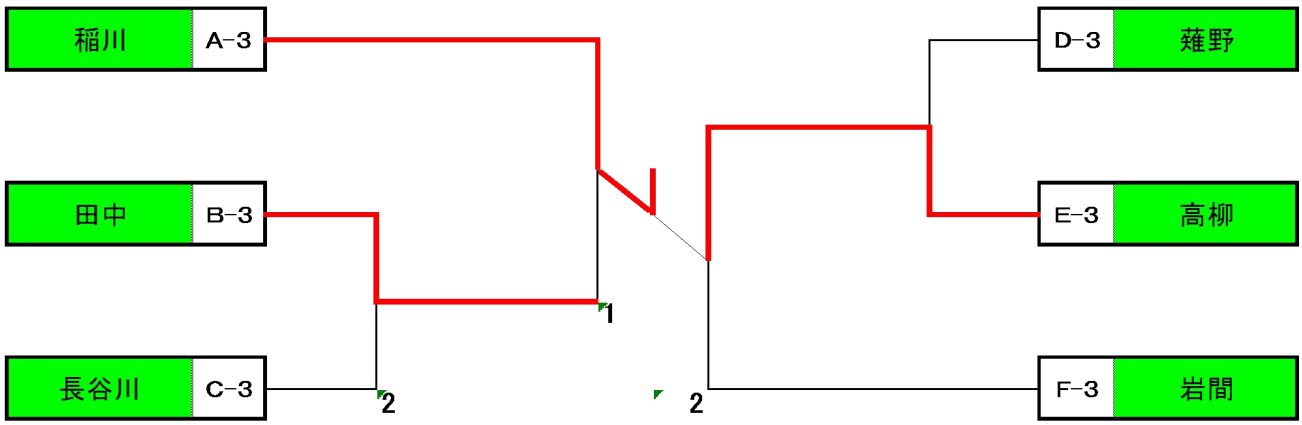

女子ベテラン　予選リーグ

9コート

Aブロック			勝敗	順位
a	小島	二中同好会	2－0	1
b	匠	一中同好会	1－1	2
c	阿部	武道館クラブ	0－2	3

11コート

Cブロック			勝敗	順位
a	勝又	武道館クラブ	2－0	1
b	中田	武道館クラブ	1－1	2
c	工藤	二中同好会	0－2	3

10コート

Bブロック			勝敗	順位
a	沢山	武道館クラブ	2－0	1
b	塩田	みなみクラブ	0－2	3
c	牧野	小川町	1－1	2

12コート

Dブロック			勝敗	順位	
a	横田	武道館クラブ	1－1	1	5-3
b	大江	やまぶき	1－1	3	3-4
c	柳生	小川町	1－1	2	4-5

女子ベテラン　上位トーナメント

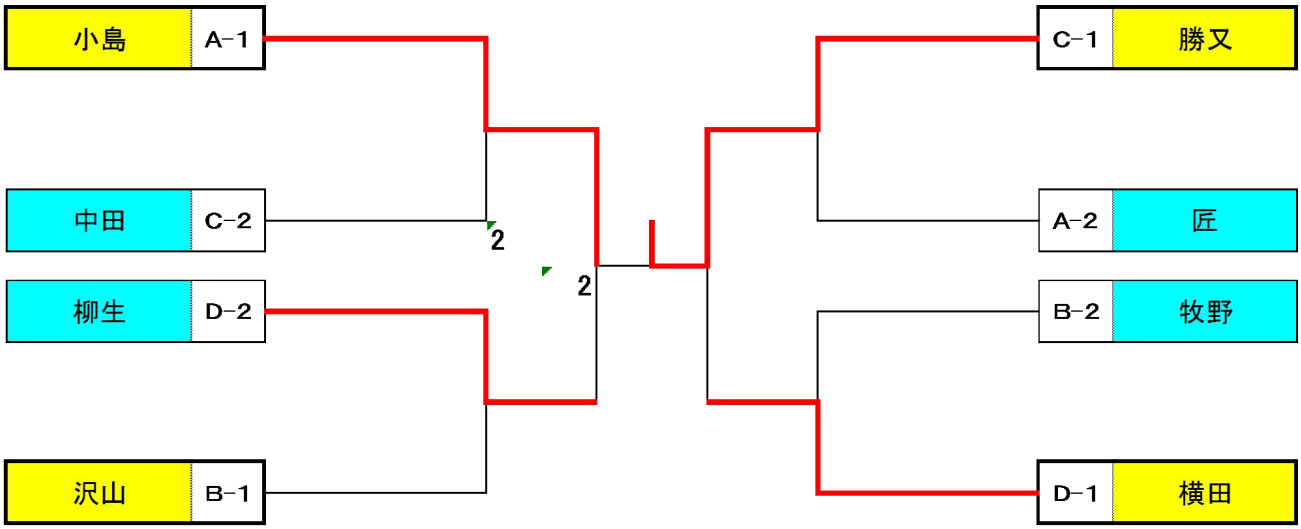

女子ベテラン　下位トーナメント

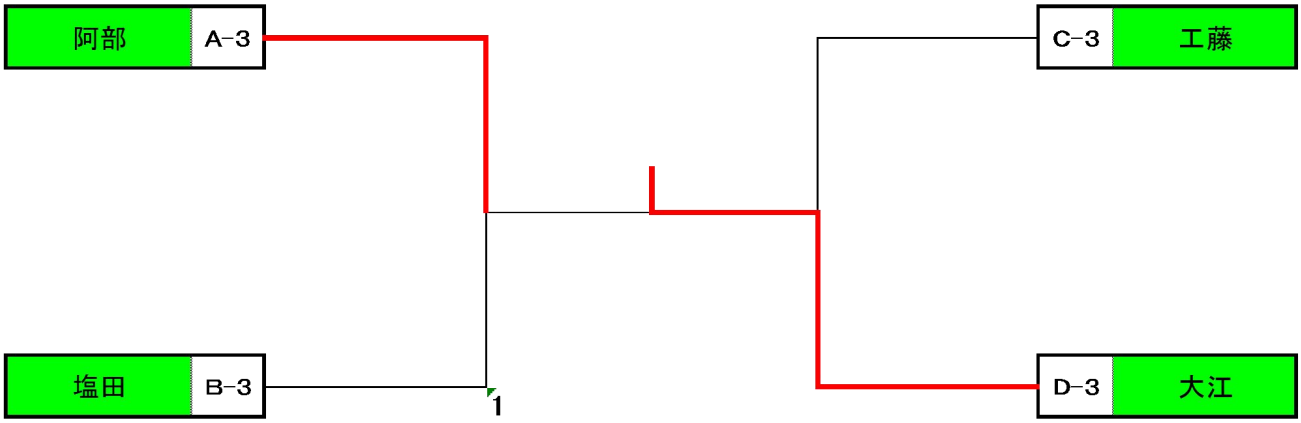

秋季市民大会　　ホープスの部　　1・2　コート

	選手名　所属	齊藤 小桜	洞 蒼斗	山崎 歩花	田淵 太志朗	長本 有生	二上 颯斗	勝　敗	順　位
a	齊藤 小桜　花小		○ 3－0	○ 3－0	○ 3－0	× 0－3	○ 3－0	4－1	2
b	洞 蒼斗　4小	× 0－3		× 1－3	○ 3－0	× 0－3	○ 3－1	2－3	4
c	山崎 歩花　7小	× 0－3	○ 3－1		○ 3－0	× 0－3	○ 3－1	3－2	3
d	田淵 太志朗　花小	× 0－3	× 0－3	× 0－3		× 0－3	× 0－3	0－5	6
e	長本 有生　早実	○ 3－0	○ 3－0	○ 3－0	○ 3－0		○ 3－0	5－0	1
f	二上 颯斗　12小	× 0－3	× 1－3	× 1－3	○ 3－0	× 0－3		1－4	5

男子一般　予選リーグ

1コート

Aブロック			勝敗	順位
a	北河	メガネの辻本	2－0	1
b	鈴木	卓健会	1－1	2
c	佐川	Ｋ２ｐＯＢ	0－2	3

2コート

Bブロック			勝敗	順位
a	大山	武道館クラブ	1－2	3
b	谷口	朱鷺クラブ	0－3	4
c	吉田	Ｎステージ	3－0	1
d	田中	ブリヂストン	2－1	2

3コート

Cブロック			勝敗	順位
a	小松	ＫＧクラブ	2－0	1
b	齋藤	同球会	1－1	2
c	鈴木	Ｋ２ｐＯＢ	0－2	3

4コート

Dブロック			勝敗	順位
a	丸山	ブリヂストン	1－0	1
b	小杉	朱鷺クラブ	－	棄
c	岩間	天神町	0－1	2

5コート

Eブロック			勝敗	順位
a	女鹿	メガネの辻本	1－0	1
b	松本	ブリヂストン	－	棄
c	中村	たかの台	0－1	2

6コート

Fブロック			勝敗	順位
a	荻原	同球会	1－1	2
b	北島	朱鷺クラブ	2－0	1
c	原田	鈴木町	0－2	3

7コート

Gブロック			勝敗	順位
a	前田	Ｎステージ	3－0	1
b	菅野	同球会	0－3	4
c	今富	ブリヂストン	2－1	2
d	福嶋	Ｋ２ｐＯＢ	1－2	3

8コート

Hブロック			勝敗	順位
a	樽川	卓健会	2－0	1
b	山宮	武道館クラブ	1－1	2
c	大森	ＮＩＣＴ	0－2	3

男子一般　上位トーナメント

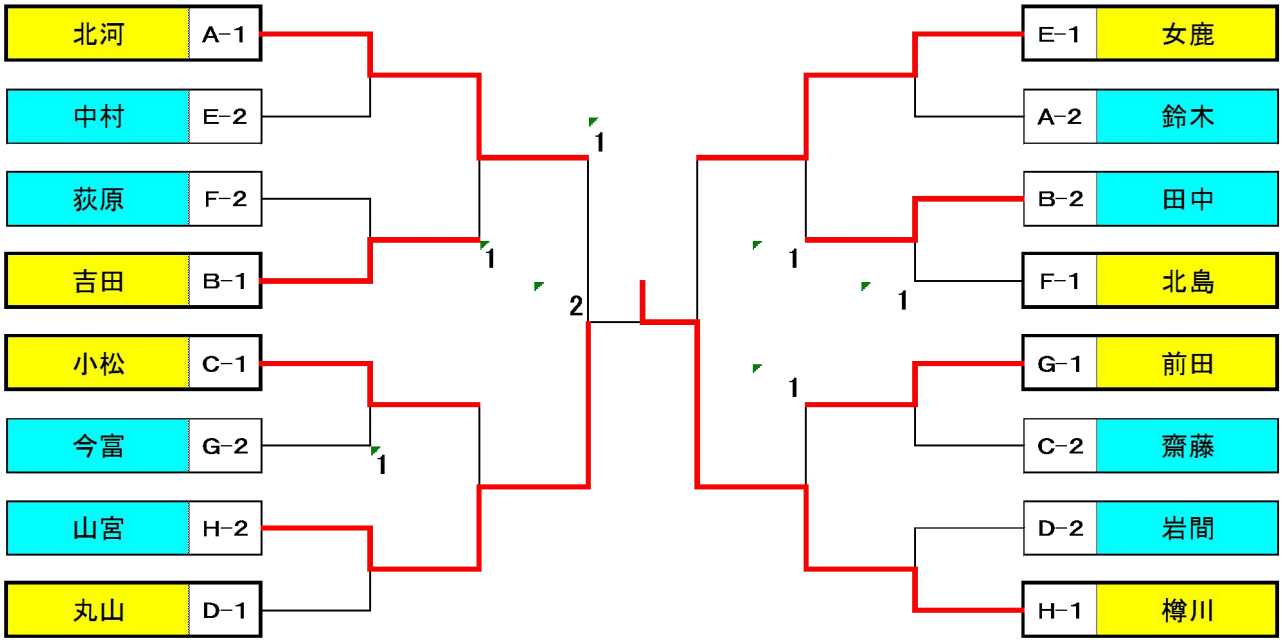

男子一般　下位トーナメント

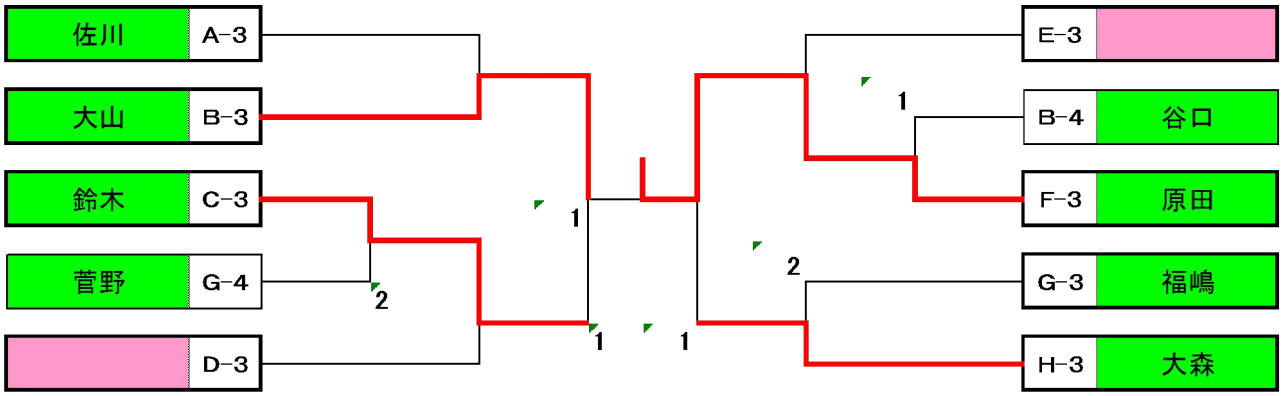

男子シニア　予選リーグ

14コート

Aブロック			勝敗	順位
a	碇	Ｎステージ	2－0	1
b	松本	ブリヂストン	0－2	3
c	來海	上水南町	1－1	2

17コート

Dブロック			勝敗	順位
a	河本	イーオン	2－0	1
b	市川	ＮＩＣＴ	0－2	3
c	石田	小平ＭＮＣ	1－1	2

15コート

Bブロック			勝敗	順位
a	小松	卓健会	2－0	1
b	藤川	ＮＩＣＴ	1－1	2
c	杉本	仲町	0－2	3

16コート

Cブロック			勝敗	順位
a	永田	小平ＭＮＣ	2－0	1
b	吉川	小平十小同好会	1－1	2
c	新名	鈴木町	0－2	3

18コート

Eブロック			勝敗	順位
a	佐藤	小平ＭＮＣ	1－1	2
b	高田	武道館クラブ	2－0	1
c	川口	大沼町	0－2	3

男子シニア　上位トーナメント

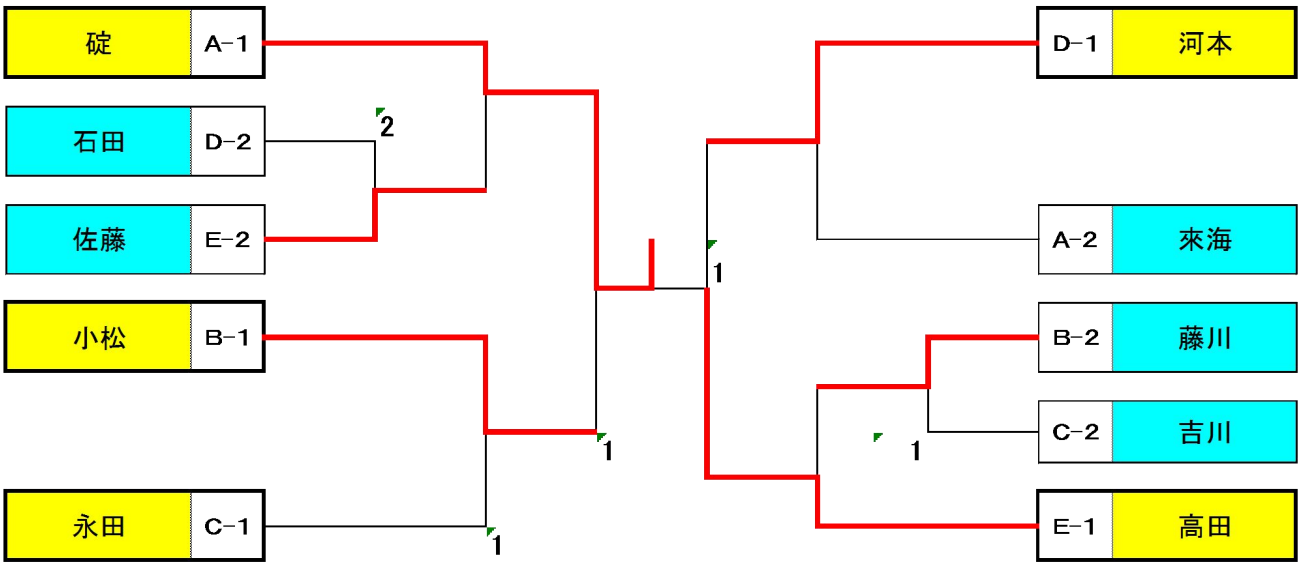

男子シニア　下位トーナメント

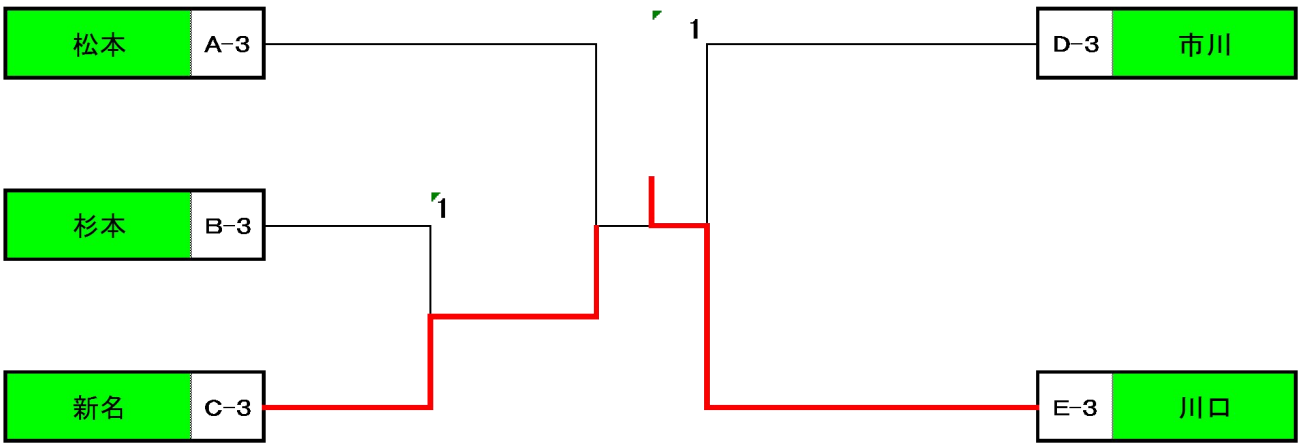

男子ベテラン　予選リーグ

9コート

Aブロック			勝敗	順位
a	岡	卓健会	2－0	1
b	小林	学園東町	1－1	2
c	新倉	花小金井南町	0－2	3

12コート

Dブロック			勝敗	順位
a	大野	武道館クラブ	―	棄
b	菊池	あじさい会	1－0	1
c	小松原	栄町	0－1	2

10コート

Bブロック			勝敗	順位
a	湯村	卓健会	2－0	1
b	古結	御幸町	0－2	3
c	安藤	ＮＩＣＴ	1－1	2

11コート

Cブロック			勝敗	順位
a	藤岡	卓健会	1－0	1
b	田中	大沼町	―	棄
c	緒方	小平十小同好会	0－1	2

13コート

Eブロック			勝敗	順位
a	村山	武道館クラブ	2－0	1
b	久保	ＫＧクラブ	1－1	2
c	鈴木	大沼町	0－2	3

男子ベテラン　上位トーナメント

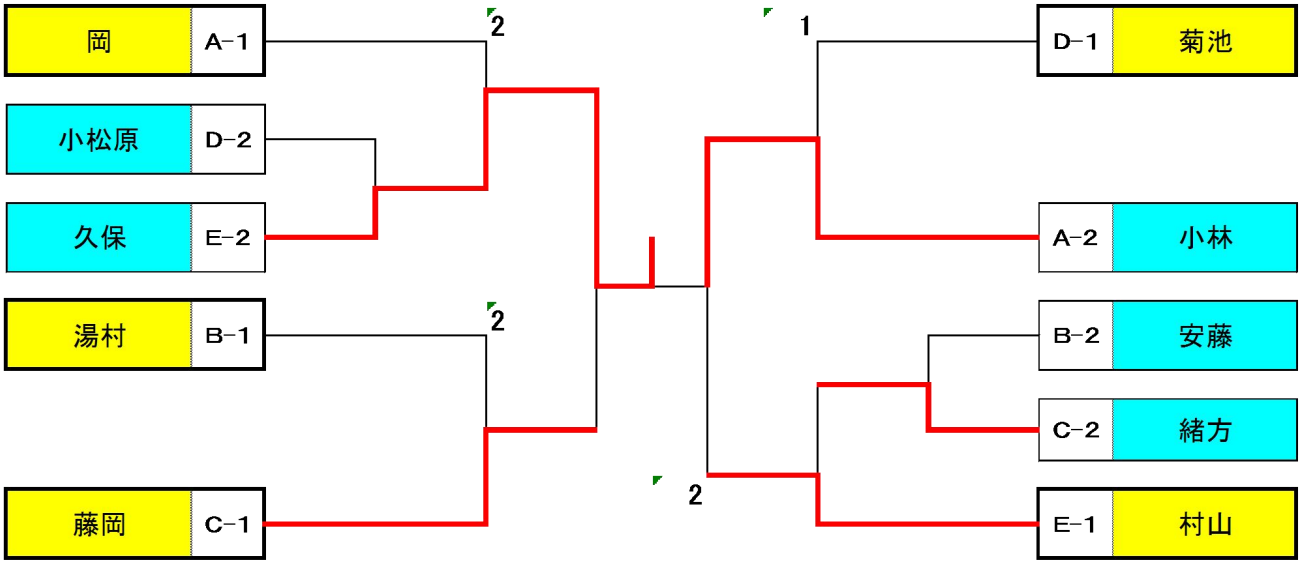
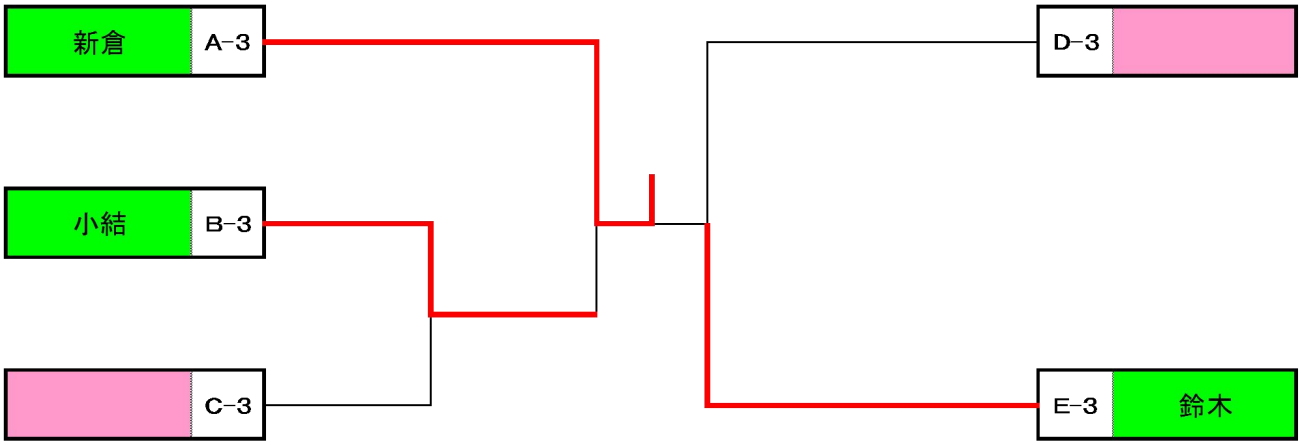
男子ベテラン　下位トーナメント